AVVOLGITUBI IDRAULICI A 2 VIE CON ATTACCO FRONTALE DEI TUBI

2 way hydraulic hose reels with frontal attachment

Enrouleurs de tuyaux hydrauliques à 2 voie avec attache avant des tuyaux

2 Weg hydraulische Schlauchaufroller mit Frontalanschluss der Schläuche

Enrolladores de tubos hidráulicos de 2 carril con enganche frontal de los tubos

SERIE F.L 2V

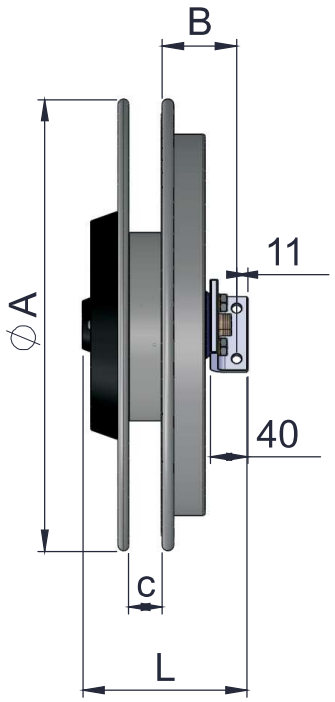

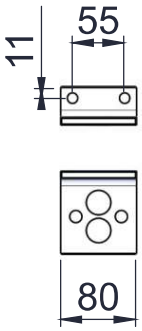

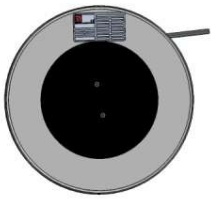

Destro
Right - Droit - *Rechts* - Derecho

Sinistro
Left - Gauche - *Links* - Izquierdo

Modello *Model* Modèle *Modell* Modelo	**A**	**B**	**Lunghezza max. avvolgibile (mm) e connessioni** *Max. reel length (mm) and connections* Long. max. pouvant être enroulée (mm) et connexions *Maximale Wickellänge (mm) und Verbindungen* Longitud máx. enrollable (mm) y conexiones							
	Ø mm	mm	Ø 3/16"	Ø 1/4"	Ø 5/16"	Ø 3/8"	Ø 1/2"	Ø 5/8"	Ø 3/4"	
4.072.001	470	80		11000	9500	8000				
4.072.002	500	80		12500	11000	10000				
4.072.009	520	80		14000	12500	10500				
4.072.003	530	80		14500	13000	11000				
4.072.004	560	80		16000	15000	12500				
4.072.005	625	80		21500	18000	16000				
4.072.008	650	80		23500	20000	18000				
4.072.006	715	80			25000	22000				
4.072.007	790	80				27000				

	Ø 3/16"	Ø 1/4"	Ø 5/16"	Ø 3/8"	Ø 1/2"	Ø 5/8"	Ø 3/4"
C		27	31	36			
L		170	170	175			